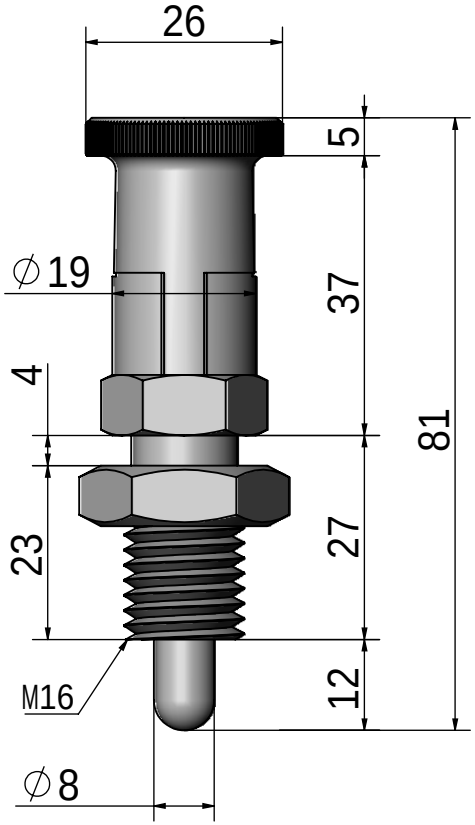

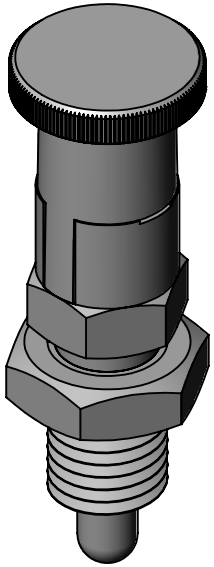

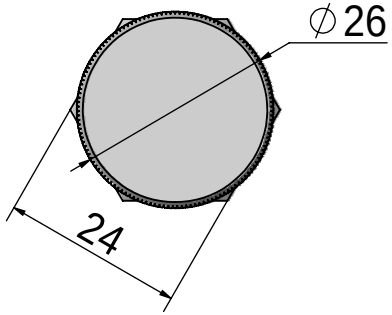

1E1		
SK5-032		
O		