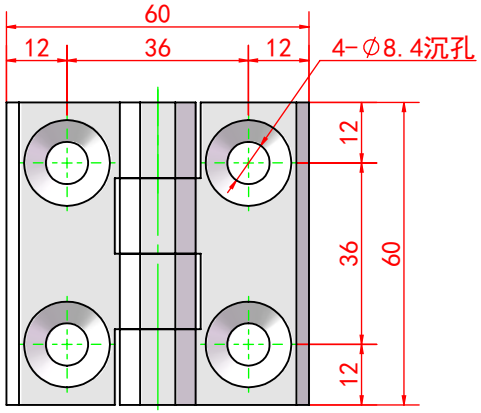


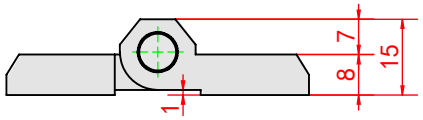


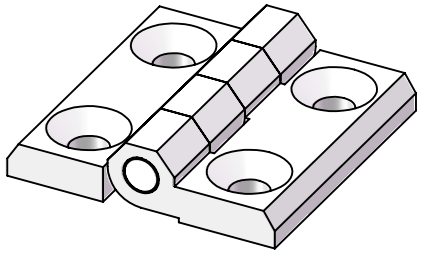

| | | | | | | | | |
|---|---|---|---|---|---|---|---|---|
| | | | | | | 材质：不锈钢。<br>表面处理：镜面抛光。 | | SK SHANG KUN 江苏尚坤五金科技有限公司 |
| 标记 | 处数 | 分 区 | 更改文件号 | 签名 | 年 月 日 | | | 外露式铰链 |
| 设计 | （签名） | （年 月 日） | 标准化 | （签名） | 年 月 日 | 阶段标记 | 重量 | 比例 |
| | | | | | | | | 1：1.5 |
| 审核 | | | | | | 共 张 第 页 | | SK2-020S |
| 工艺 | | | 批准 | | | | | |