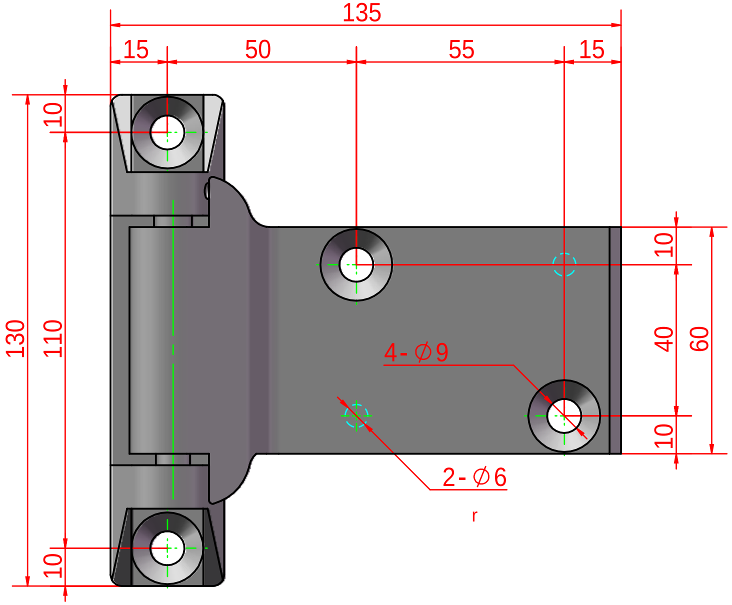

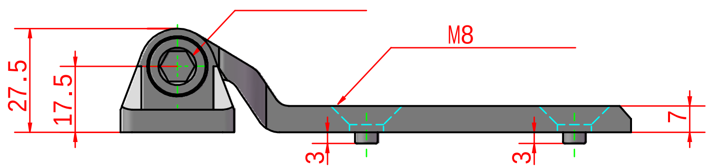

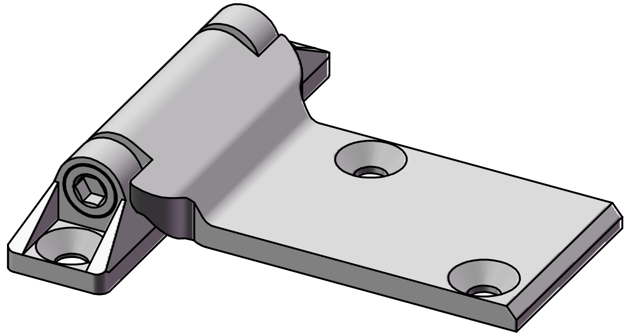

SK
SHANG KUN

1:2

SK2-001L

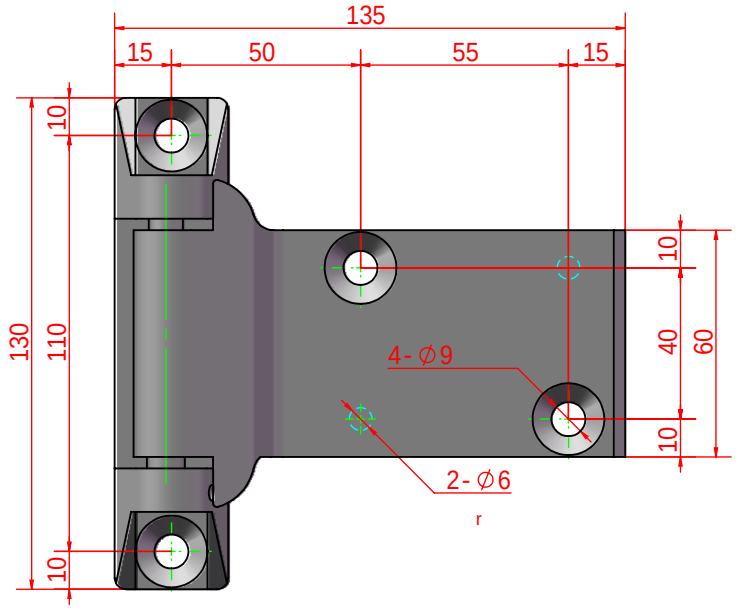

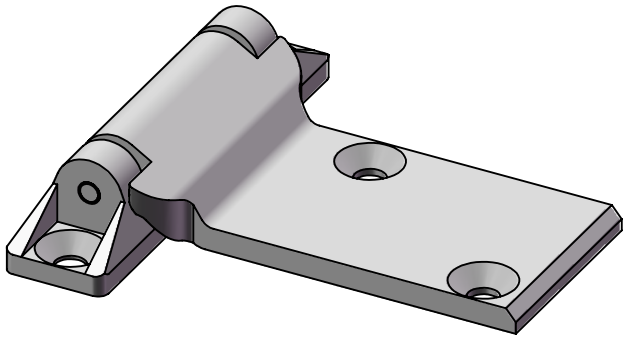

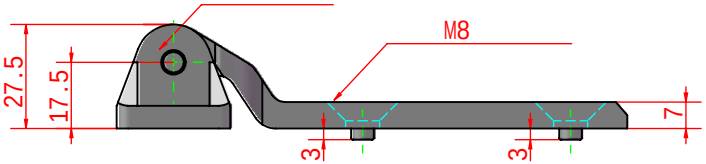

						E U I φ Ж Ғ ґ E ر ґ	SK SHANG KUN ٽسجى ٬ ٬٬ ٬
		٤ M	٤ `	o			
	Ґ o Є	Ґ Є	!!	Ґ o Є		٤	
						1:2	
			!!			Ї	SK2-001R